OPCJE

Sposób mocowania
- do przykręcenia

Popielniczka
- z popielniczką

Wkład
- wkład z blachy ocynkowanej

OPIS

Kosz Jester to innowacyjny pojemnik miejski, który poza nietuzinkowym i nowoczesnym wyglądem wyróżnia się konstrukcją dającą szeroki zakres dla kolorystyki budujących go elementów. Wytrzymałość i solidność wykonania kosza miejskiego Jester daje mu miano najwyższej jakości produktu z asortymentu firmy Zano. Zakomponuj barwy kosza, który najbardziej pasuję do architektury Twojego otoczenia.

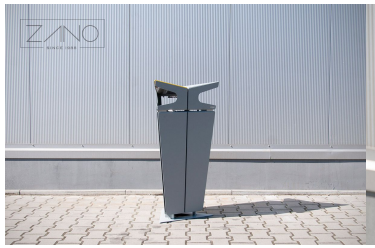

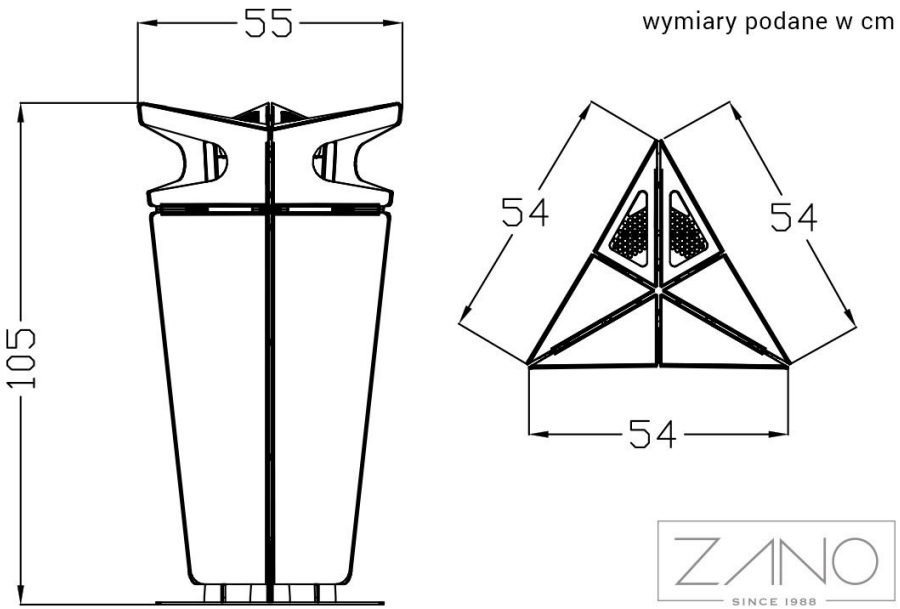

OGÓLNE DANE TECHNICZNE

Waga
- 44 kg

Materiały
- stal nierdzewna bądź opcjonalnie stal węglowa pomalowana na kolor RAL

Wymiary
- szerokość: 55 cm
- wysokość: 105 cm

Pojemność
- pojemność: 38 l

ZANO

Produkt:
Kosz z popielniczką Jester
Numer katalogowy:
03.059.1
Projektant: Filip Babiarz

Firma Zano Mirosław Zarotyński, zgodnie z Ustawą o prawie autorskim i prawach pokrewnch z dnia 04.02.1994r.(Dz.U.94 Nr 24 poz. 83, sprost.: Dz.U.94 Nr 43 poz.170), a także z prawodawstwem Unii Europejskiej dotyczącym ochrony prawnoautorskiej, w tym wszystkimi dyrektywami i rozporządzeniami UE dotyczącymi praw autorskich, zastrzega sobie prawa autorskie do rysunków, modeli 3D, renderów, grafik, treści zawartych w ofertach, załącznikach do ofert oraz innych dokumentach - ich zawartość stanowi własność intelektualną frmy ZANO Mirosław Zarotyński; wykorzystywanie autorskich pomysłów, rozwiązań, kopiowanie, rozpowszechnianie zdjęć, fragmentów grafiki, tekstów opisów w celach zarobkowych, bez zezwolenia autora - firmy ZANO Mirosław Zarotyński - jest zabronione i stanowi naruszenie praw autorskich oraz podlega karze.

td>

UWAGA! Rysunki nie odzwierciedlają rzeczywistych wymiarów fundamentu. Są to jedynie przykładowe schematy montażu uwzględniające rodzaj kotwienia i materiał podłoża do którego przytwierdzić mebel.

Wielkość fundamentu uzależniona od miejscowych warunków posadowienia.

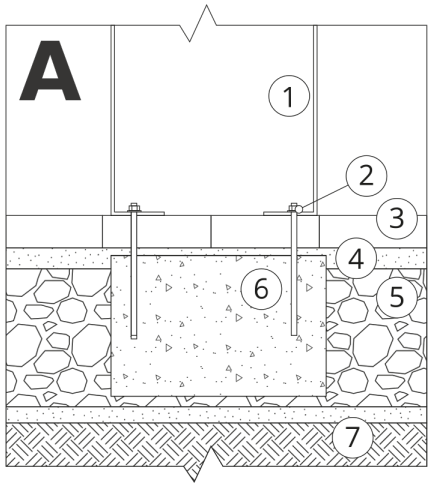

MONTAŻ DO BRUKU Z FUNDAMENTEM

Opis montażu

1. Produkt ZANO
2. Kołek rozporowy / szybki montaż lub kotwa chemiczna
3. Bruk kamienny / bruk betonowy / płyty kamienne / płyty betonowe
4. Podsypka piaskowa (około 2 - 4 cm)
5. Podbudowa z kruszywa kamiennego
6. Fundament betonowy klasy C16/20 (górna powierzchnia bet. 10 cm poniżej powierzchni bruku)
7. Grunt miejscowy

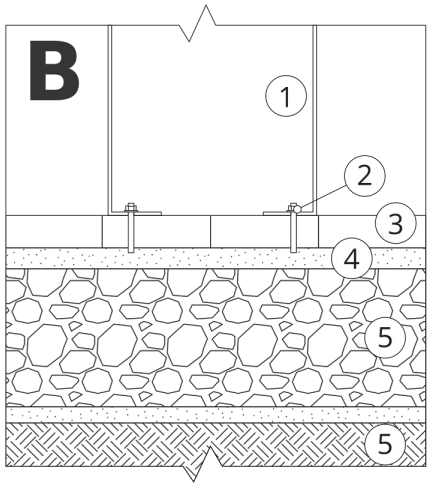

MONTAŻ DO BRUKU

Opis montażu

1. Produkt ZANO
2. Kołek rozporowy / szybki montaż lub kotwa chemiczna
3. Bruk kamienny / bruk betonowy / płyty kamienne / płyty betonowe
4. Podsypka piaskowa (około 2 - 4 cm)
5. Podbudowa z kruszywa kamiennego
6. Grunt miejscowy

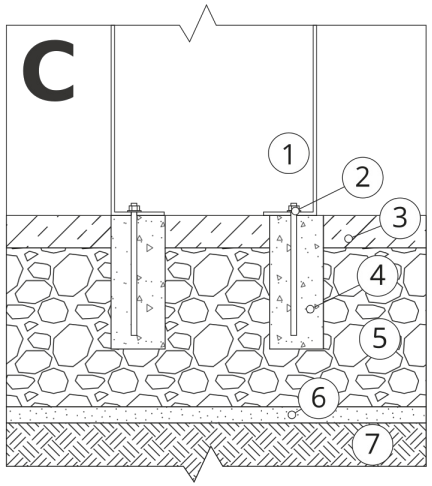

MONTAŻ DO BETONU / ASFALTU

Opis montażu

1. Produkt ZANO
2. Kołek rozporowy / szybki montaż lub kotwa chemiczna
3. Stała utwierdzona nawierzchnia np. beton lub asfalt
4. Fundament betonowy klasy C16/20 (górna powierzchnia bet. 10 cm poniżej powierzchni bruku)
5. Podbudowa z kruszywa kamiennego
6. Podsypka piaskowa (około 2 - 4 cm)
7. Grunt miejscowy

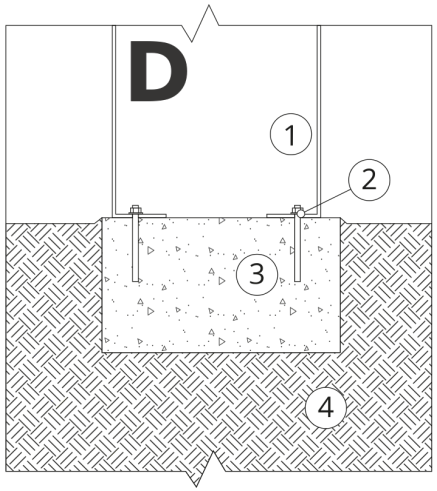

MONTAŻ DO FUNDAMENTU BETONOWEGO

Opis montażu

1. Produkt ZANO
2. Kołek rozporowy / szybki montaż lub kotwa chemiczna
3. Fundament betonowy klasy C16/20 (górna powierzchnia bet. 10 cm poniżej powierzchni bruku)
4. Grunt miejscowy