OGÓLNE DANE TECHNICZNE

wymiary: - szerokość: 43 cm
- głębokość: 63 cm
- wysokość: 132 cm

waga: - 29 kg

materiały: - stal węglowa z elementami ze stali nierdzewnej lub całość ze stali nierdzewnej

narzędzia:

- wkrętak; krzyżowy i płaski ze stali nierdzewnej
- klucze płaskie; ze stali nierdzewnej; 13, 14, 15, 16 mm
- klucze imbusowe; ze stali nierdzewnej; 2, 3, 4, 5, 6, 8 mm
- pompka ręczna; kompatybilna z zaworami Presta i Schreder
- skuwacz do łańcucha; 9, 10, 11 biegów (obsługuje SPD Shimano 11 biegów, nie obsługuje łańcuchów Campagnolo 11 biegów!); ze stali nierdzewnej
- klucz do szprych (nypli); Mavic MTB, 3.22, 3.45 oraz klucz CNSPOKE (3,2-3,3-3,4 mm) ze stali nierdzewnej
- klucz gwiazdowy T 25; ze stali nierdzewnej
- 8 mm klin hamulca tarczowego + otwieracz do butelek; ze stali nierdzewnej
- łyżki do opon; przystosowane do zdejmowania opon bezdętkowych i opon drutowych z plastiku o wysokiej wytrzymałości

produkt:
stacja naprawcza STILO 18.048
wersja: v2
projektant: Iwona Pieczara

Firma Zano Mirosław Zarotyński, zgodnie z Ustawą o prawie autorskim i prawach pokrewnch z dnia 04.02.1994r.(Dz.U.94 Nr 24 poz. 83, sprost.: Dz.U.94 Nr 43 poz.170), a także z prawodawstwem Unii Europejskiej dotyczącym ochrony prawnoautorskiej, w tym wszystkimi dyrektywami i rozporządzeniami UE dotyczącymi praw autorskich, zastrzega sobie prawa autorskie do rysunków, modeli 3D, renderów, grafik, treści zawartych w ofertach, załącznikach do ofert oraz innych dokumentach - ich zawartość stanowi własność intelektualną frmy ZANO Mirosław Zarotyński; wykorzystywanie autorskich pomysłów, rozwiązań, kopiowanie, rozpowszechnianie zdjęć, fragmentów grafiki, tekstów opisów w celach zarobkowych, bez zezwolenia autora - firmy ZANO Mirosław Zarotyński - jest zabronione i stanowi naruszenie praw autorskich oraz podlega karze.

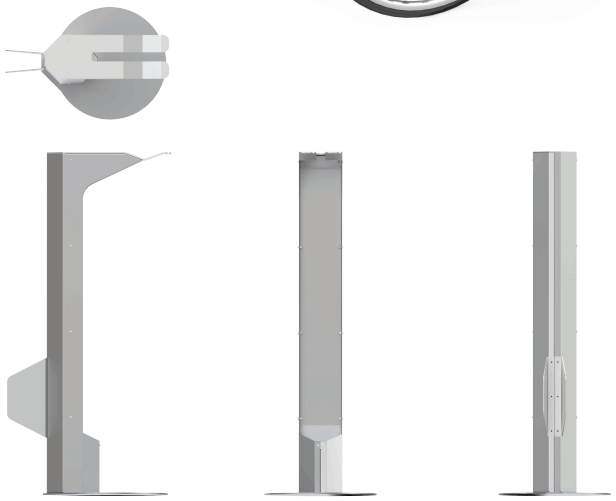

OPIS

Stacja naprawcza dla rowerów, przeznaczona jest do doraźnej naprawy i regulacji rowerów samodzielnie przez użytkownika z wykorzystaniem konstrukcji urządzenia jako podstawy oraz narzędzi znajdujących się na wyposażeniu stacji naprawczej.

Konstrukcja spawana z blach stalowych o grubości 2 i 6 mm, ze stali węglowej s235Jr ocynkowanej i malowanej proszkowo wg palety RAL lub w całości ze stali nierdzewnej 1.4301 szlifowanej. Stacja wyposażona jest uchwyt do zawieszenia roweru z dwóch płaskowników ze stali nierdzewnej o wymiarach 3 x 67 x 300 mm. Część narzędzi i wszystkie elementy mocowania (linki) będące wyposażeniem stacji, wykonane są ze stali nierdzewnej.

Wszystkie elementy małej architektury muszą być odpowiednio zakotwiczone zgodnie z instrukcjami technicznymi producenta. Producent nie ponosi odpowiedzialności za szkody spowodowane niedbałym użytkowaniem lub nieprzestrzeganiem instrukcji.

ZANO SINCE 1988

produkt:
stacja naprawcza STILO 18.048
wersja: v2
projektant: Iwona Pieczara

Firma Zano Mirosław Zarotyński, zgodnie z Ustawą o prawie autorskim i prawach pokrewnch z dnia 04.02.1994r.(Dz.U.94 Nr 24 poz. 83, sprost.: Dz.U.94 Nr 43 poz.170), a także z prawodawstwem Unii Europejskiej dotyczącym ochrony prawnoautorskiej, w tym wszystkimi dyrektywami i rozporządzeniami UE dotyczącymi praw autorskich, zastrzega sobie prawa autorskie do rysunków, modeli 3D, renderów, grafik, treści zawartych w ofertach, załącznikach do ofert oraz innych dokumentach - ich zawartość stanowi własność intelektualną frmy ZANO Mirosław Zarotyński; wykorzystywanie autorskich pomysłów, rozwiązań, kopiowanie, rozpowszechnianie zdjęć, fragmentów grafiki, tekstów opisów w celach zarobkowych, bez zezwolenia autora - firmy ZANO Mirosław Zarotyński - jest zabronione i stanowi naruszenie praw autorskich oraz podlega karze.

WIDOK Z FRONTU

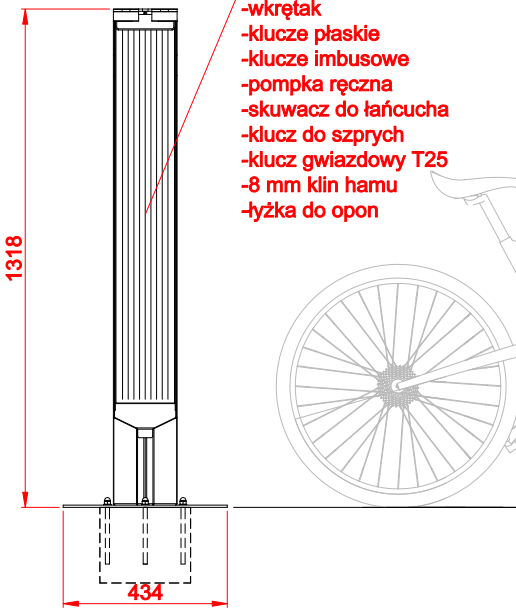

WIDOK Z BOKU

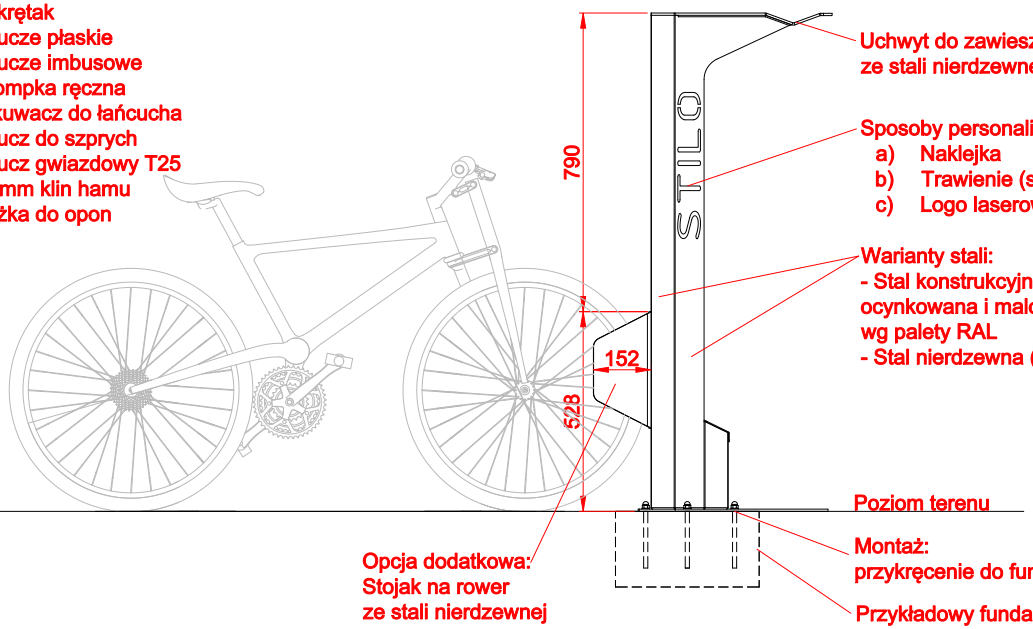

RZUT IZOMETRYCZNY

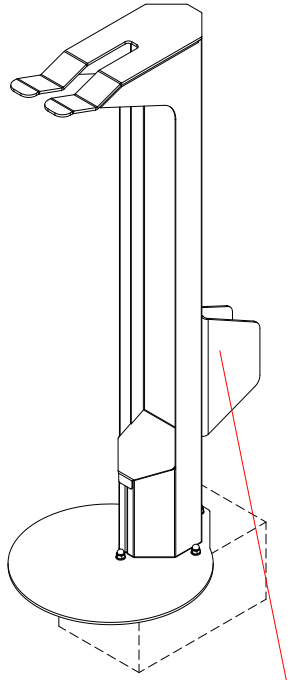

ROZSTAW OTWORÓW MONTAŻOWYCH

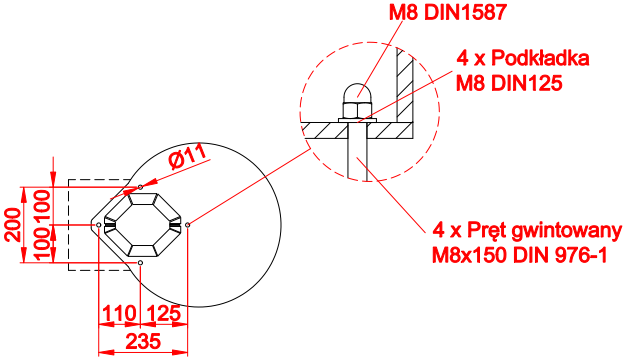

WIDOK Z GÓRY

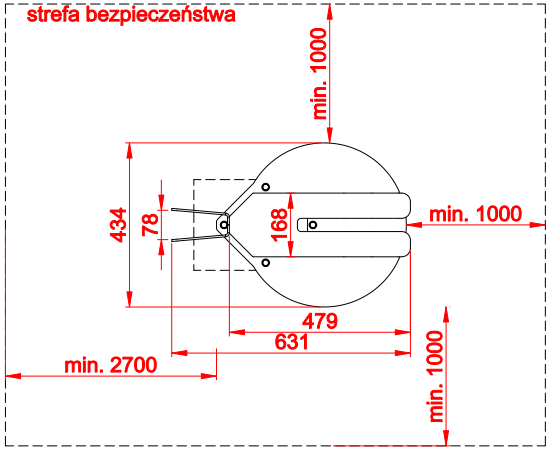

wymiary podane w [mm]

Stacja naprawcza dla rowerów Stilo 18.048

Firma Zano Mirosław Zarotyński, zgodnie z Ustawą o prawie autorskim i prawach pokrewnch z dnia 04.02.1994r.(Dz.U.94 Nr 24 poz. 83, sprost.: Dz.U.94 Nr 43 poz.170, a także z prawodawstwem Unii Europejskiej dotyczącym ochrony prawnoautorskiej, w tym wszystkimi dyrektywami i rozporządzeniami UE dotyczącymi praw autorskich, zastrzega sobie prawa autorskie do rysunków, modeli 3D, renderów, grafik, treści zawartych w ofertach, załącznikach do ofert oraz innych dokumentach - ich zawartość stanowi własność intelektualną firmy ZANO Mirosław Zarotyński; wykorzystywanie autorskich pomysłów, rozwiązań, kopiowanie, rozpowszechnianie zdjęć, fragmentów grafiki, tekstów opisów w celach zarobkowych, bez zezwolenia autora - firmy ZANO Mirosław Zarotyński - jest zabronione i stanowi naruszenie praw autorskich oraz podlega karze.

ZANO Mirosław Zarotyński
ul. Lindego 7a,
30-148 Kraków
tel. 12 636 89 25
tel. 12 636 90 27
e-mail: biuro@zano.pl

Numer seryjny:	141020-v2
Arkusz:	A4
Skala:	1:20
Waga:	29 kg