OPCJE

Sposób mocowania
- do przykręcenia

Logo
- brak
- trawione w stali nierdzewnej
- wycięte w stali
- naklejka

OPIS

Konstrukcja spawana i skręcana z blach stalowych o grubości 5 mm, 3mm, 1,5 mm, ze ze stali nierdzewnej 1.4301 szlifowanej. W górnej części stacji znajduje się uchwyt do zawieszenia roweru - dwie rury ze stali nierdzewnej o przekroju 4,2 x 2,6 cm i długości 45 cm. Z tyłu stacji znajduje się stojak rowerowy wykonany z prętów ze stali nierdzewnej o śr. 14 mm. Wszystkie elementy mocowania szczotek (linki) będące wyposażeniem stacji, wykonane są ze stali nierdzewnej. W wersji podstawowej stacja wyposażona jest w zestaw szczotek i narzędzi do mycia roweru oraz przycisk czasowy, który po naciśnięciu uruchamia wodę. Dodatkowo stacja może być wyposażona w kran czasowy do napełniania bidonów wodą.
Wszystkie elementy małej architektury muszą być odpowiednio zakotwiczone zgodnie z instrukcjami technicznymi producenta. Producent nie ponosi odpowiedzialności za szkody spowodowane niedbałym użytkowaniem lub nieprzestrzeganiem instrukcji.

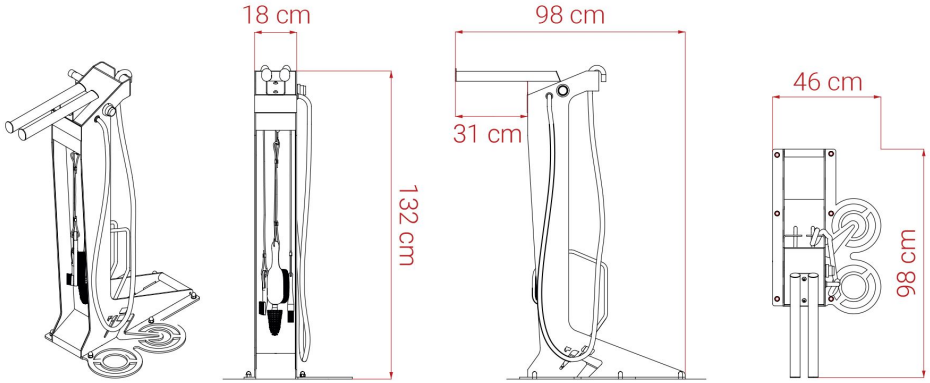

OGÓLNE DANE TECHNICZNE

Wymiary
- szerokość: 46 cm
- wysokość: 132 cm
- głębokość: 98 cm

Materiały
- stal nierdzewna (1.4301)

Waga
- 59 kg

ZANO

Produkt:
Stacja do mycia rowerów Kangu
Numer katalogowy: **18.004.4**
Projektant: Filip Babiarz

Firma Zano Mirosław Zarotyński, zgodnie z Ustawą o prawie autorskim i prawach pokrewnch z dnia 04.02.1994r.(Dz.U.94 Nr 24 poz. 83, sprost.: Dz.U.94 Nr 43 poz.170), a także z prawodawstwem Unii Europejskiej dotyczącym ochrony prawnoautorskiej, w tym wszystkimi dyrektywami i rozporządzeniami UE dotyczącymi praw autorskich, zastrzega sobie prawa autorskie do rysunków, modeli 3D, renderów, grafik, treści zawartych w ofertach, załącznikach do ofert oraz innych dokumentach - ich zawartość stanowi własność intelektualną frmy ZANO Mirosław Zarotyński; wykorzystywanie autorskich pomysłów, rozwiązań, kopiowanie, rozpowszechnianie zdjęć, fragmentów grafiki, tekstów opisów w celach zarobkowych, bez zezwolenia autora - firmy ZANO Mirosław Zarotyński - jest zabronione i stanowi naruszenie praw autorskich oraz podlega karze.

td>

UWAGA! Rysunki nie odzwierciedlają rzeczywistych wymiarów fundamentu. Są to jedynie przykładowe schematy montażu uwzględniające rodzaj kotwienia i materiał podłoża do którego przytwierdzić mebel.

Wielkość fundamentu uzależniona od miejscowych warunków posadowienia.

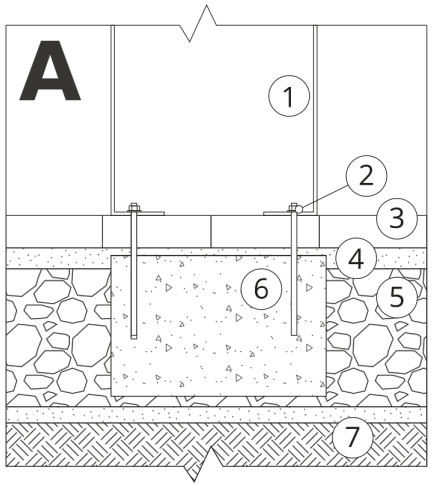

MONTAŻ DO BRUKU Z FUNDAMENTEM

Opis montażu

1. Produkt ZANO
2. Kołek rozporowy / szybki montaż lub kotwa chemiczna
3. Bruk kamienny / bruk betonowy / płyty kamienne / płyty betonowe
4. Podsypka piaskowa (około 2 - 4 cm)
5. Podbudowa z kruszywa kamiennego
6. Fundament betonowy klasy C16/20 (górna powierzchnia bet. 10 cm poniżej powierzchni bruku)
7. Grunt miejscowy

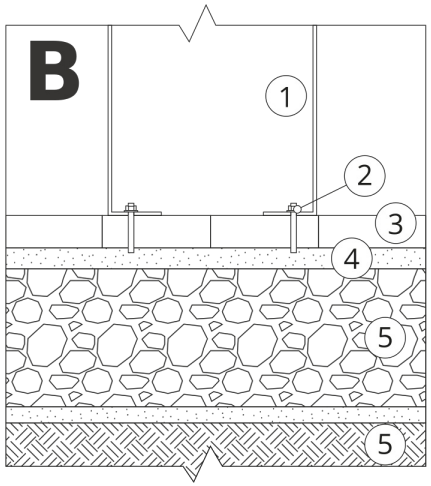

MONTAŻ DO BRUKU

Opis montażu

1. Produkt ZANO
2. Kołek rozporowy / szybki montaż lub kotwa chemiczna
3. Bruk kamienny / bruk betonowy / płyty kamienne / płyty betonowe
4. Podsypka piaskowa (około 2 - 4 cm)
5. Podbudowa z kruszywa kamiennego
6. Grunt miejscowy

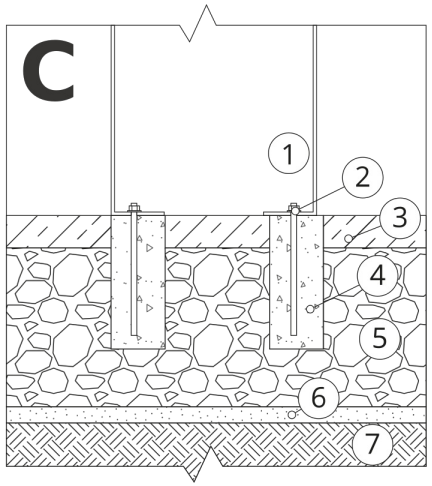

MONTAŻ DO BETONU / ASFALTU

Opis montażu

1. Produkt ZANO
2. Kołek rozporowy / szybki montaż lub kotwa chemiczna
3. Stała utwierdzona nawierzchnia np. beton lub asfalt
4. Fundament betonowy klasy C16/20 (górna powierzchnia bet. 10 cm poniżej powierzchni bruku)
5. Podbudowa z kruszywa kamiennego
6. Podsypka piaskowa (około 2 - 4 cm)
7. Grunt miejscowy

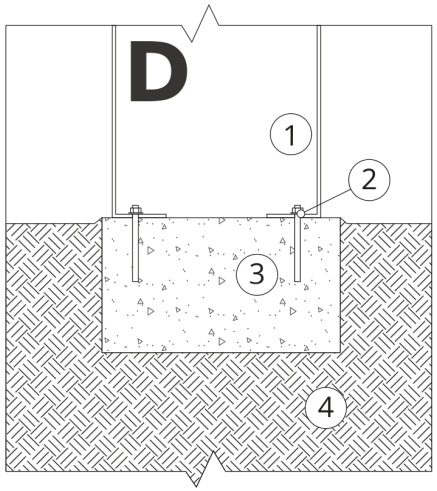

MONTAŻ DO FUNDAMENTU BETONOWEGO

Opis montażu

1. Produkt ZANO
2. Kołek rozporowy / szybki montaż lub kotwa chemiczna
3. Fundament betonowy klasy C16/20 (górna powierzchnia bet. 10 cm poniżej powierzchni bruku)
4. Grunt miejscowy