OPCJE

Obudowa
- drewno europejskie iglaste
- drewno twarde pochodzenia europejskiego
- drewno egzotyczne olejowane
- drewno egzotyczne premium

Sposób mocowania
- do przykręcenia

Popielniczka
- z popielniczką

Wkład
- wkład z blachy ocynkowanej

OPIS

Kosz na śmieci Block 03.056, podobnie jak kosz Tubus, należy do nowej linii produktów modern. W porównaniu z modelem Tubus odznacza się on bardziej nowatorskim i nieszablonowym designem. Kosz Block został wyposażony we wkład ze stali ocynkowanej (poj. 80L) oraz w dodatkową popielnicę, która znacznie podnosi jego funkcjonalność. Konstrukcja kosza Block wykonywana ze stali czarnej, bądź nierdzewnej. Listwy wykończeniowe natomiast - z sosny, bądź drewna egzotycznego (na specjalne zamówienie klienta). Istnieje również możliwość dowolnego doboru kolorystycznego dla prezentowanego modelu z naszej palety RAL.

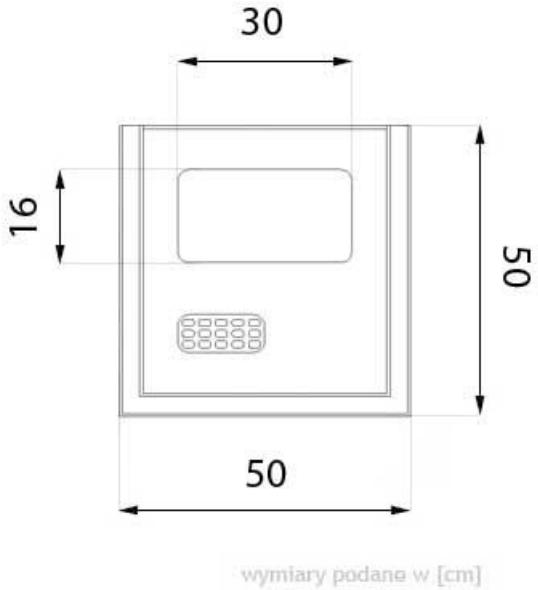

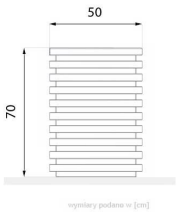

td>

OGÓLNE DANE TECHNICZNE

Materiały
- wkład z blachy ocynkowanej
- profile stalowe
- deseczki drewniane

Wymiary
- szerokość: 50 cm
- wysokość: 70 cm

Pojemność
- pojemność: 80 l

Waga
- 38 kg

ZANO

Produkt:
Kosz z popielniczką Block
Numer katalogowy: **03.056**
Projektant:
Mateusz Wełmiński

Firma Zano Mirosław Zarotyński, zgodnie z Ustawą o prawie autorskim i prawach pokrewnch z dnia 04.02.1994r.(Dz.U.94 Nr 24 poz. 83, sprost.: Dz.U.94 Nr 43 poz.170), a także z prawodawstwem Unii Europejskiej dotyczącym ochrony prawnoautorskiej, w tym wszystkimi dyrektywami i rozporządzeniami UE dotyczącymi praw autorskich, zastrzega sobie prawa autorskie do rysunków, modeli 3D, renderów, grafik, treści zawartych w ofertach, załącznikach do ofert oraz innych dokumentach - ich zawartość stanowi własność intelektualną frmy ZANO Mirosław Zarotyński; wykorzystywanie autorskich pomysłów, rozwiązań, kopiowanie, rozpowszechnianie zdjęć, fragmentów grafiki, tekstów opisów w celach zarobkowych, bez zezwolenia autora - firmy ZANO Mirosław Zarotyński - jest zabronione i stanowi naruszenie praw autorskich oraz podlega karze.

UWAGA! Rysunki nie odzwierciedlają rzeczywistych wymiarów fundamentu. Są to jedynie przykładowe schematy montażu uwzględniające rodzaj kotwienia i materiał podłoża do którego przytwierdzić mebel.

Wielkość fundamentu uzależniona od miejscowych warunków posadowienia.

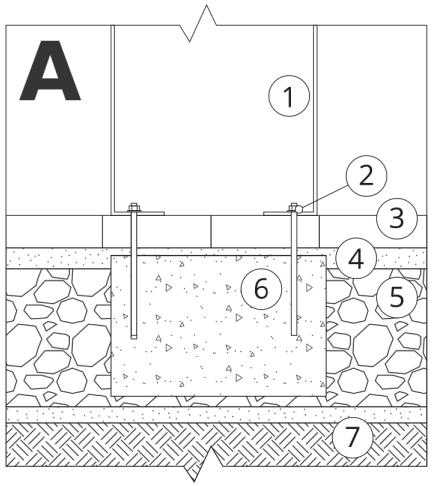

MONTAŻ DO BRUKU Z FUNDAMENTEM

Opis montażu

1. Produkt ZANO
2. Kołek rozporowy / szybki montaż lub kotwa chemiczna
3. Bruk kamienny / bruk betonowy / płyty kamienne / płyty betonowe
4. Podsypka piaskowa (około 2 - 4 cm)
5. Podbudowa z kruszywa kamiennego
6. Fundament betonowy klasy C16/20 (górna powierzchnia bet. 10 cm poniżej powierzchni bruku)
7. Grunt miejscowy

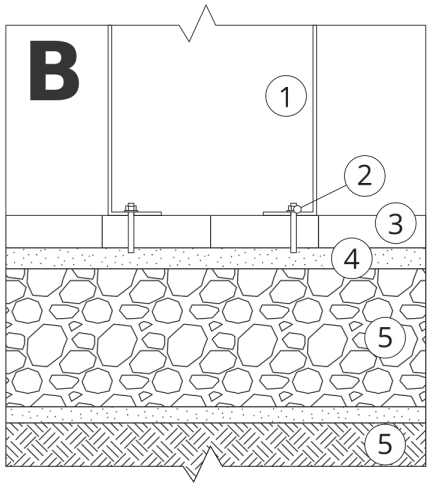

MONTAŻ DO BRUKU

Opis montażu

1. Produkt ZANO
2. Kołek rozporowy / szybki montaż lub kotwa chemiczna
3. Bruk kamienny / bruk betonowy / płyty kamienne / płyty betonowe
4. Podsypka piaskowa (około 2 - 4 cm)
5. Podbudowa z kruszywa kamiennego
6. Grunt miejscowy

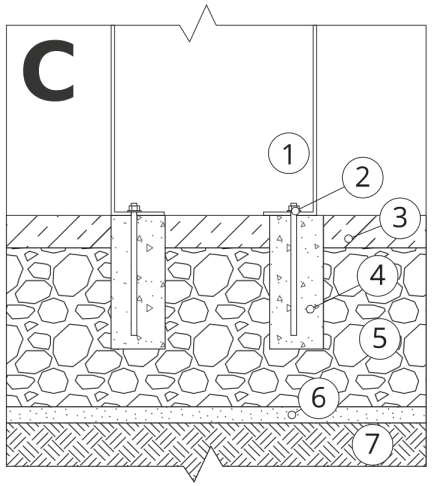

MONTAŻ DO BETONU / ASFALTU

Opis montażu

1. Produkt ZANO
2. Kołek rozporowy / szybki montaż lub kotwa chemiczna
3. Stała utwierdzona nawierzchnia np. beton lub asfalt
4. Fundament betonowy klasy C16/20 (górna powierzchnia bet. 10 cm poniżej powierzchni bruku)
5. Podbudowa z kruszywa kamiennego
6. Podsypka piaskowa (około 2 - 4 cm)
7. Grunt miejscowy

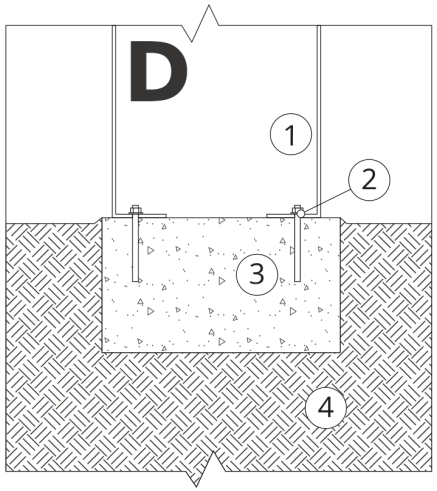

MONTAŻ DO FUNDAMENTU BETONOWEGO

Opis montażu

1. Produkt ZANO
2. Kołek rozporowy / szybki montaż lub kotwa chemiczna
3. Fundament betonowy klasy C16/20 (górna powierzchnia bet. 10 cm poniżej powierzchni bruku)
4. Grunt miejscowy